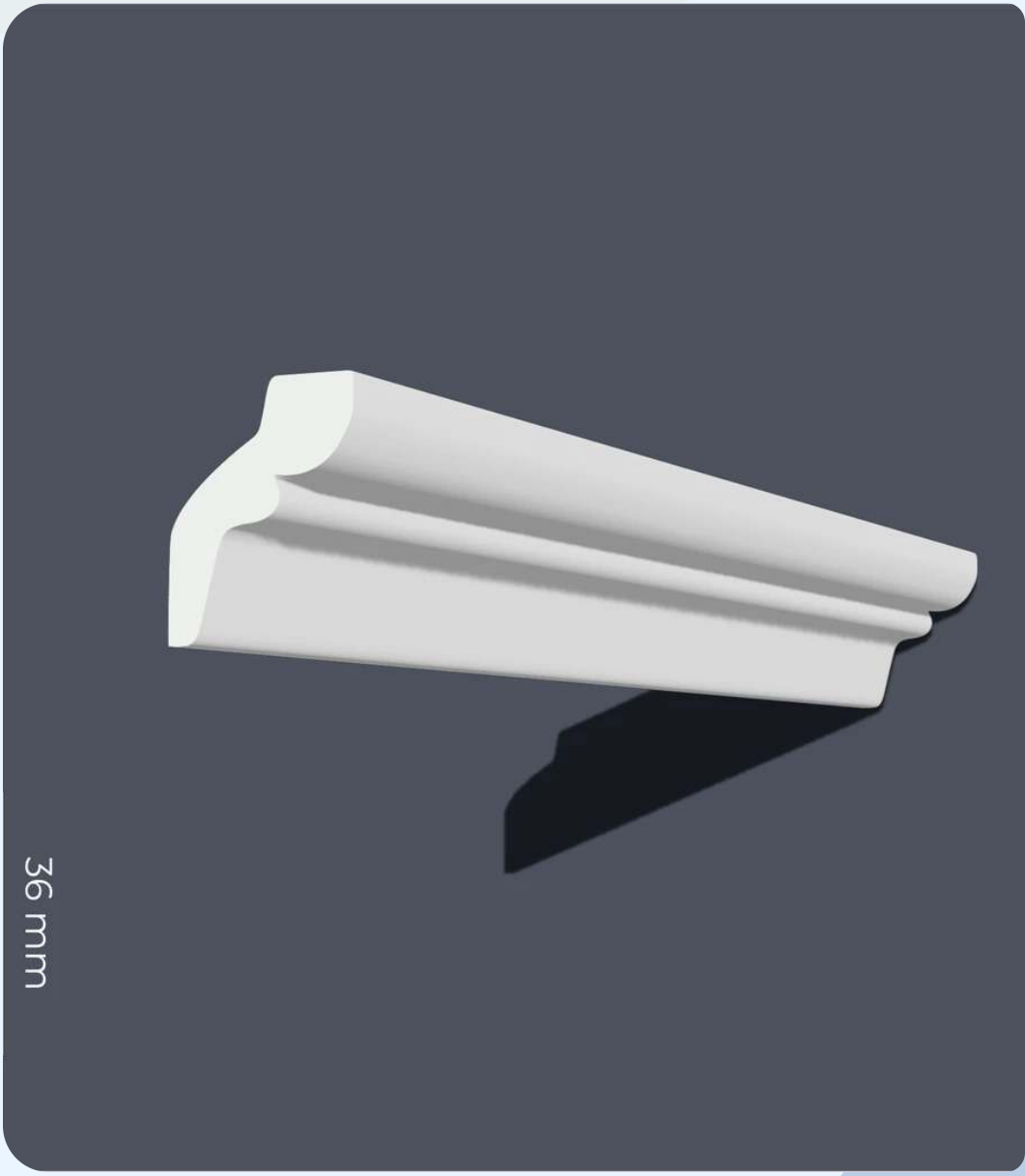

Molduras y Cornisas de Poliestireno

Molduras y cornisas de poliestireno extruido de alta densidad para techo y pared. Livianas, firmes y fáciles de instalar y pintar.

AÍSLA, PROTEGE Y AHORRA

Nuestras molduras y cornisas de poliestireno están fabricadas en **poliestireno extruido (XPS)** de alta densidad, más firmes y duraderas que las cornisas de plumavit tradicionales. Son ideales como cornisas para techo, en la unión entre muro y cielo, y como molduras para pared, puertas y ventanas en remodelaciones y terminaciones interiores.

Su superficie lisa es fácil de cortar, sellar y pintar. Al ser livianas, se instalan de forma rápida y limpia con nuestro adhesivo para molduras, sin herramientas especiales. Se venden en tiras de 2 metros y en distintos modelos de molduras decorativas, como PP1036, MC1050, PP1056 y EE1017, para adaptarse a estilos clásicos y modernos. Si es tu primera vez, revisa nuestra guía cómo instalar cornisas de poliestireno.

Ventajas:

1. Instalación rápida y sencilla con adhesivo de montaje, sin herramientas especiales.
2. Superficie lisa, lista para pintar y lograr una terminación profesional.
3. Livianas y fáciles de cortar, ideales para techo, pared, puertas y ventanas.
4. Gran variedad de modelos de cornisas decorativas, de fabricación nacional.

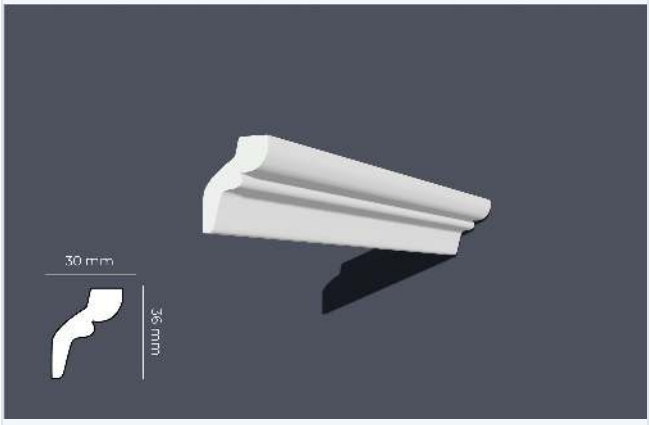

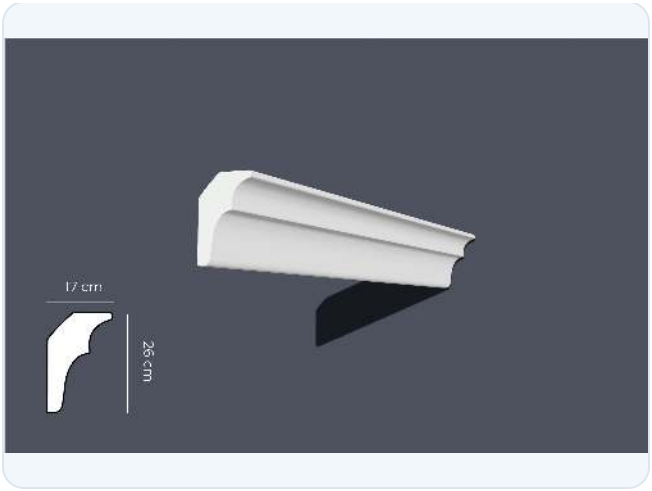

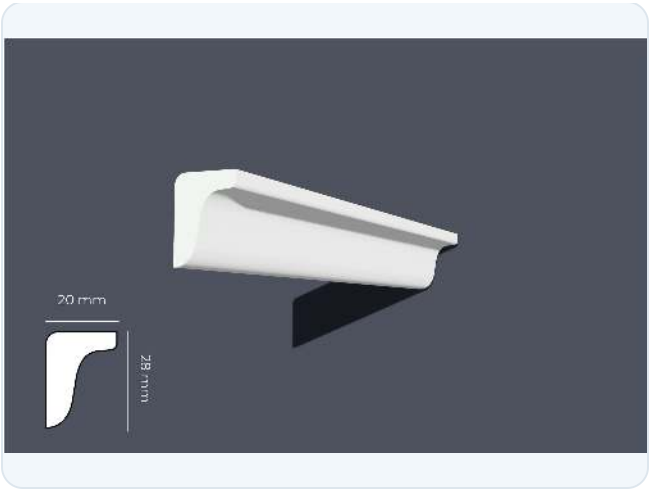

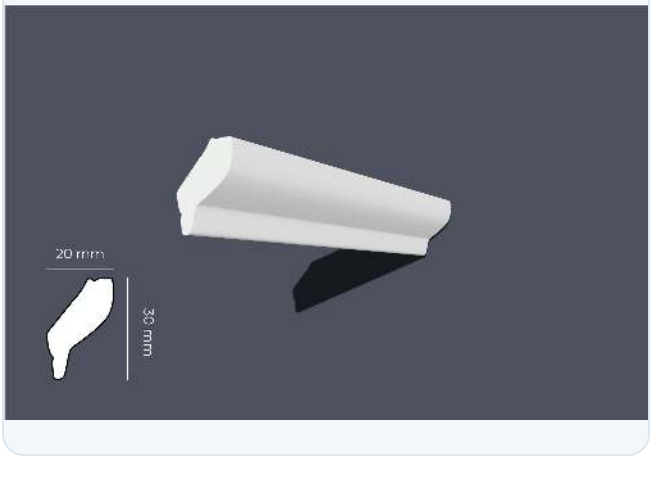

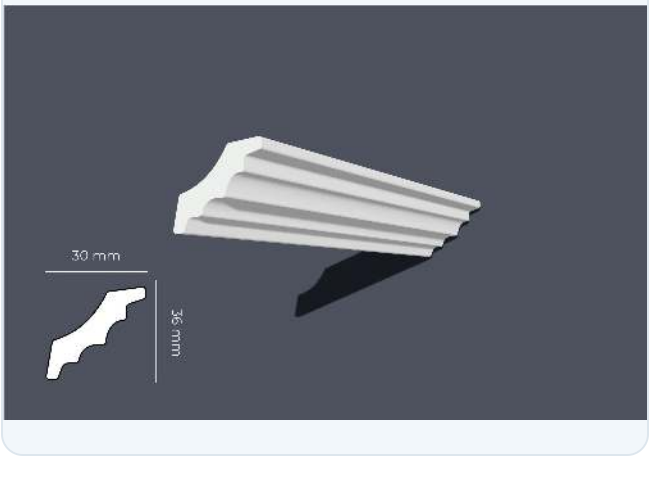

OPCIONES DISPONIBLES

CONFIGURACIÓN A MEDIDA

Fabricamos este producto en todas estas opciones. Elija un valor de cada grupo para definir su variante y consúltenos por cualquier medida que no figure en la lista.

ELIJA UN VALOR DE CADA GRUPO

01

MODELO

29 opciones

PP1036 | CC1028 | CC1030 | CC1036 | CC1037 | EE1017 | EL1030 | ET1030 | ET1050 | LR1040 | MC1005 | MC1006 | MC1050 | PP1026 | PP1056 | RR1015 | 703 | 705 | 706 | 741 | 750 | 779 | 780 | 826 | 836 | 837 | 856 | 886 | EE1F60

Las opciones listadas son las de fabricación estándar; otras medidas y acabados se cotizan a pedido.

TODAS LAS VARIANTES



CC1028

Moldura cornisa CC1030 de poliestireno extruido de alta densidad, fabricada en Chile....

Unidad
Cornisa - 2 metros.

SKU



CC1030

Moldura cornisa CC1030 de poliestireno extruido de alta densidad, fabricada en Chile....

Unidad
Cornisa - 2 metros.

SKU



CC1036

Moldura cornisa CC1036 de poliestireno extruido de alta densidad, fabricada en Chile....

Unidad
Cornisa - 2 metros.

SKU



CC1037

Moldura cornisa CC1037 de poliestireno extruido de alta densidad, fabricada en Chile....

Unidad
Cornisa - 2 metros.

SKU



EE1017

Moldura cornisa EE1017 de poliestireno extruido de alta densidad, fabricada en Chile....

Unidad
Cornisa - 2 metros.

SKU



EL1030

Moldura cornisa EL1030 de poliestireno extruido de alta densidad, fabricada en Chile....

Unidad
Cornisa - 2 metros.

SKU



ET1030

Moldura cornisa ET1030 de poliestireno extruido de alta densidad, fabricada en Chile....

Unidad
Cornisa - 2 metros.

SKU



ET1050

Moldura cornisa ET1050 de poliestireno extruido de alta densidad, fabricada en Chile....

Unidad
Cornisa - 2 metros.

SKU



LR1040

Moldura cornisa LR1040 de poliestireno extruido de alta densidad, fabricada en Chile....

Unidad
Cornisa - 2 metros.

SKU



MC1005

Moldura cornisa MC1005 de poliestireno extruido de alta densidad, fabricada en Chile....

Unidad
Cornisa - 2 metros.

SKU



MC1006

Moldura cornisa MC1006 de poliestireno extruido de alta densidad, fabricada en Chile....

Unidad
Cornisa - 2 metros.

SKU



MC1050

Moldura cornisa MC1050 de poliestireno extruido de alta densidad, fabricada en Chile....

Unidad
Cornisa - 2 metros.

SKU



PP1026

Moldura cornisa PP1026 de poliestireno extruido de alta densidad, fabricada en Chile....

Unidad
Cornisa - 2 metros.

SKU



PP1056

Moldura cornisa PP1056 de poliestireno extruido de alta densidad, fabricada en Chile....

Unidad
Cornisa - 2 metros.

SKU



RR1015

Moldura cornisa RR1015 de poliestireno extruido de alta densidad, fabricada en Chile....

Unidad
Cornisa - 2 metros.

SKU



703

Moldura cornisa 703 de poliestireno, modelo importado de diseño decorativo. Ideal pa...

Unidad
Cornisa - 2 metros.

SKU



705

Moldura cornisa 705 de poliestireno, modelo importado de diseño decorativo. Ideal pa...

Unidad
Cornisa - 2 metros.

SKU



706

Moldura cornisa 706 de poliestireno, modelo importado de diseño decorativo. Ideal pa...

Unidad
Cornisa - 2 metros.

SKU



741

Moldura cornisa 741 de poliestireno, modelo importado de diseño decorativo. Ideal pa...

Unidad
Cornisa - 2 metros.

SKU



750

Moldura cornisa 750 de poliestireno, modelo importado de diseño decorativo. Ideal pa...

Unidad
Cornisa - 2 metros.

SKU



779

Moldura cornisa 779 de poliestireno, modelo importado de diseño decorativo. Ideal pa...

Unidad
Cornisa - 2 metros.

SKU



780

Moldura cornisa 780 de poliestireno, modelo importado de diseño decorativo. Ideal pa...

Unidad
Cornisa - 2 metros.

SKU



826

Moldura cornisa 826 de poliestireno, modelo importado de diseño decorativo. Ideal pa...

Unidad
Cornisa - 2 metros.

SKU



836

Moldura cornisa 836 de poliestireno, modelo importado de diseño decorativo. Ideal pa...

Unidad
Cornisa - 2 metros.

SKU



837

Moldura cornisa 837 de poliestireno, modelo importado de diseño decorativo. Ideal pa...

Unidad
Cornisa - 2 metros.

SKU



856

Moldura cornisa 856 de poliestireno, modelo importado de diseño decorativo. Ideal pa...

Unidad
Cornisa - 2 metros.

SKU



886

Moldura cornisa 886 de poliestireno, modelo importado de diseño decorativo. Ideal pa...

Unidad
Cornisa - 2 metros.

SKU

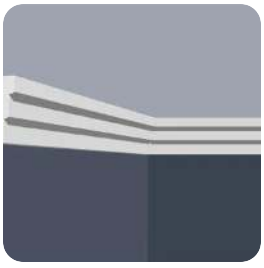

EE1F60

Moldura cornisa EE1F60 de poliestireno, modelo importado de diseño decorativo. Ideal pa...

Unidad
60 x 14 milímetros.

SKU

ESPECIFICACIONES TÉCNICAS

ESPECIFICACIONES TÉCNICAS

Material	Poliestireno extruido (XPS).
Uso	Interiores.
Estructura celular	Celda cerrada.
Longitud	2 m; tolerancia -0 y +50 mm.
Densidad media	65 a 90 kg/m3 app.
Color	Blanco.

CARACTERÍSTICAS

Cornisas para Techo y Pared

Rematan la unión entre muro y cielo, y también sirven como molduras para pared, puertas y ventanas.

Más Firmes

Poliestireno extruido de 65 a 90 kg/m³: bordes mejor definidos y mayor resistencia a los golpes.

Fábrica de Molduras en Chile

Fabricación nacional con estándares de calidad y una amplia variedad de modelos decorativos.

¡Gracias por su interés!

Ofrecemos aislantes térmicos, acústicos y mecánicos para construcción, climatización y packaging, maximizando eficiencia y ahorro energético.

CONTACTO

WHATSAPP **Contáctanos**

REDES SOCIALES

instagram: https://www.instagram.com/isoplast.chile/

facebook: https://www.facebook.com/Isoplast.cl/

x: https://x.com/isoplast_sa

ENCUÉNTRANOS CERCA DE TI

Sala de ventas

DIRECCIÓN
Los Tejedores 160, La Reina

HORARIO

Lunes a Martes	08:00 - 13:00, 14:00 - 18:00
Miércoles a Viernes	08:00 - 13:00, 14:00 - 17:00
Sábado a Domingo	Cerrado

TELÉFONO
+562 2275 2510

Fábrica y Bodega (SOLO RETIRO)

DIRECCIÓN
Calle El Otoño 498, Lote 6, Parcela 9, El Taqueral, Lampa, Santiago

HORARIO

Lunes a Martes	07:00 - 13:00, 14:00 - 17:00
Miércoles a Viernes	07:00 - 13:00, 14:00 - 16:00
Sábado a Domingo	Cerrado

TELÉFONO
+562 2275 2510