ISOPLAST

FICHA TÉCNICA DE MOLDURA DE CORNISAS ISOMOL

Fabricación nacional



ISOPLAST

MODELO CC1028

Moldura decorativa para interiores XPS ISOMOL



Cornisas más resistentes que el plumavit, ideales para techos, paredes, puertas y ventanas.

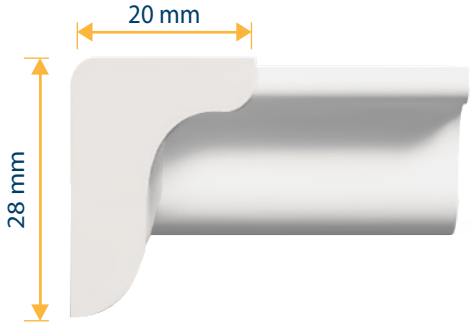

ESPECIFICACIONES TÉCNICAS

MATERIALIDAD	Poliestileno extruido (XPS)
MEDIDA REFERENCIAL	28 mm x 20 mm
LONGITUD	2 m; tolerancia -0 y +50 mm
DENSIDAD MEDIA	65 a 90 kg/m^3 aproximadamente
ESTRUCTURA CELULAR	Celda cerrada
QUÍMICAMENTE	Libre de sustancias tóxicas y CFC
RECUBRIMIENTO	Utilizar productos sin solventes
ADHESIVO	Adhesivo de montaje
COLOR	Blanco

INSTALACIÓN DEL PRODUCTO

Requiere de sierra y escuadra de ingletear. Además, las superficies deben estar limpias, secas, desempolvadas, desgrasadas y lisas.

PRECAUCIONES Y CUIDADOS

Uso en interiores

10

Apilado máximo de 10 cajas

CARACTERÍSTICAS Y VENTAJAS

Fácil de instalar

Larga vida útil

Material ligero

ESCANEA PARA MÁS INFORMACIÓN

Sala de ventas:
Los Tejedores 160 Parque Industrial La Reina
Santiago - Chile

Servicio Atención Clientes:
+56 9 3252 4447
ecommerce@isoplast.cl

ISOPLAST

MODELO ET1050

Moldura decorativa para interiores XPS ISOMOL

Cornisas más resistentes que el plumavit, ideales para techos, paredes, puertas y ventanas.

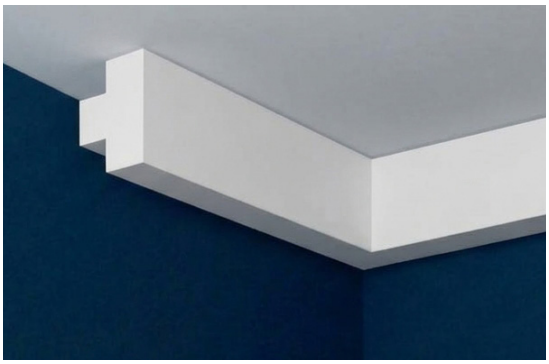

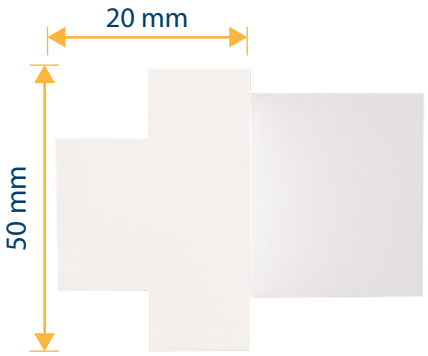

ESPECIFICACIONES TÉCNICAS

MATERIALIDAD	Poliestileno extruido (XPS)
MEDIDA REFERENCIAL	20 mm x 50 mm
LONGITUD	2 m; tolerancia -0 y +50 mm
DENSIDAD MEDIA	65 a 90 kg/m^3 aproximadamente
ESTRUCTURA CELULAR	Celda cerrada
QUÍMICAMENTE	Libre de sustancias tóxicas y CFC
RECUBRIMIENTO	Utilizar productos sin solventes
ADHESIVO	Adhesivo de montaje
COLOR	Blanco

INSTALACIÓN DEL PRODUCTO

Requiere de sierra y escuadra de ingletear. Además, las superficies deben estar limpias, secas, desempolvadas, desgrasadas y lisas.

PRECAUCIONES Y CUIDADOS

Uso en interiores

10

Apilado máximo de 10 cajas

CARACTERÍSTICAS Y VENTAJAS

Fácil de instalar

Larga vida útil

Material ligero

ESCANEA PARA MÁS INFORMACIÓN

Sala de ventas:
Los Tejedores 160 Parque Industrial La Reina
Santiago - Chile

Servicio Atención Clientes:
+56 9 3252 4447
ecommerce@isoplast.cl

ISOPLAST

MODELO MC1050

Moldura decorativa para interiores XPS ISOMOL

Cornisas más resistentes que el plumavit, ideales para techos, paredes, puertas y ventanas.



ESPECIFICACIONES TÉCNICAS

MATERIALIDAD	Poliestileno extruido (XPS)
MEDIDA REFERENCIAL	45 mm x 45 mm
LONGITUD	2 m; tolerancia -0 y +50 mm
DENSIDAD MEDIA	65 a 90 kg/m^3 aproximadamente
ESTRUCTURA CELULAR	Celda cerrada
QUÍMICAMENTE	Libre de sustancias tóxicas y CFC
RECUBRIMIENTO	Utilizar productos sin solventes
ADHESIVO	Adhesivo de montaje
COLOR	Blanco

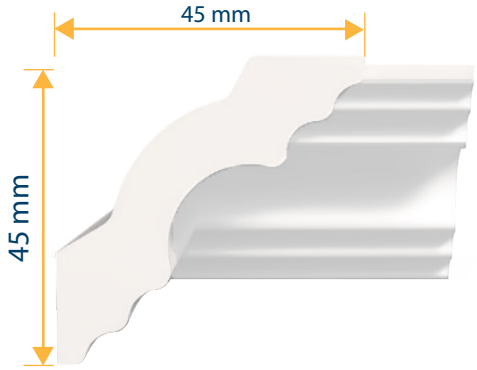

INSTALACIÓN DEL PRODUCTO

Requiere de sierra y escuadra de ingletear. Además, las superficies deben estar limpias, secas, desempolvadas, desgrasadas y lisas.

PRECAUCIONES Y CUIDADOS



Uso en interiores



Apilado máximo de 10 cajas

CARACTERÍSTICAS Y VENTAJAS



Fácil de instalar



Larga vida útil



Material ligero

ESCANEA PARA MÁS INFORMACIÓN

Sala de ventas:
Los Tejedores 160 Parque Industrial La Reina
Santiago - Chile

Servicio Atención Clientes:
+56 9 3252 4447
ecommerce@isoplast.cl

ISOPLAST

MODELO RR1015

Moldura decorativa para interiores XPS ISOMOL

Cornisas más resistentes que el plumavit, ideales para techos, paredes, puertas y ventanas.

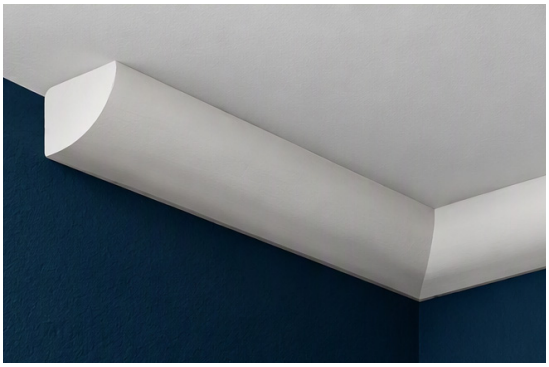

ESPECIFICACIONES TÉCNICAS

MATERIALIDAD	Poliestileno extruido (XPS)
MEDIDA REFERENCIAL	18 mm x 18 mm
LONGITUD	2 m; tolerancia -0 y +50 mm
DENSIDAD MEDIA	65 a 90 kg/m^3 aproximadamente
ESTRUCTURA CELULAR	Celda cerrada
QUÍMICAMENTE	Libre de sustancias tóxicas y CFC
RECUBRIMIENTO	Utilizar productos sin solventes
ADHESIVO	Adhesivo de montaje
COLOR	Blanco

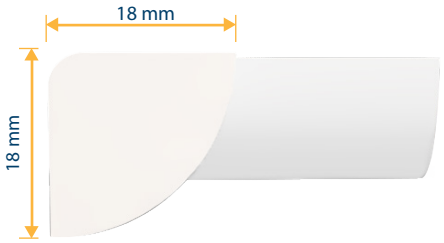

INSTALACIÓN DEL PRODUCTO

Requiere de sierra y escuadra de ingletear. Además, las superficies deben estar limpias, secas, desempolvadas, desgrasadas y lisas.

PRECAUCIONES Y CUIDADOS



Uso en interiores



Apilado máximo de 10 cajas

CARACTERÍSTICAS Y VENTAJAS



Fácil de instalar



Larga vida útil



Material ligero

ESCANEA PARA MÁS INFORMACIÓN

Sala de ventas:
Los Tejedores 160 Parque Industrial La Reina
Santiago - Chile

Servicio Atención Clientes:
+56 9 3252 4447
ecommerce@isoplast.cl

ISOPLAST

MODELO CC1030

Moldura decorativa para interiores XPS ISOMOL

Cornisas más resistentes que el plumavit, ideales para techos, paredes, puertas y ventanas.

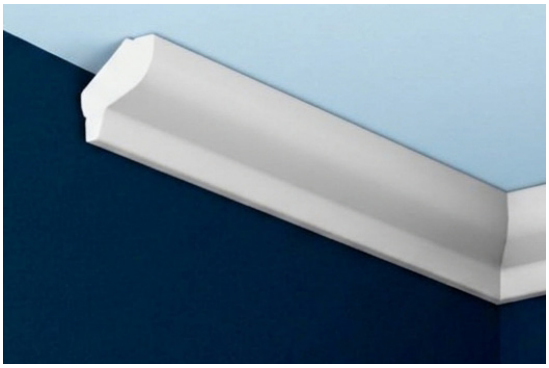

ESPECIFICACIONES TÉCNICAS

MATERIALIDAD	Poliestileno extruido (XPS)
MEDIDA REFERENCIAL	30 mm x 20 mm
LONGITUD	2 m; tolerancia -0 y +50 mm
DENSIDAD MEDIA	65 a 90 kg/m^3 aproximadamente
ESTRUCTURA CELULAR	Celda cerrada
QUÍMICAMENTE	Libre de sustancias tóxicas y CFC
RECUBRIMIENTO	Utilizar productos sin solventes
ADHESIVO	Adhesivo de montaje
COLOR	Blanco

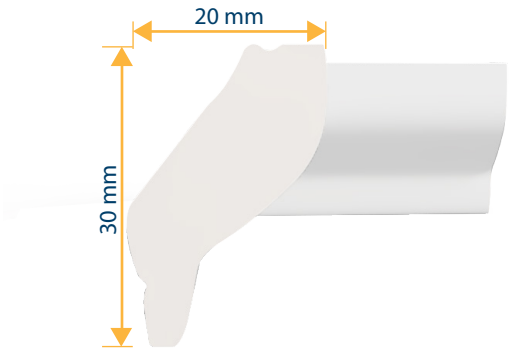

INSTALACIÓN DEL PRODUCTO

Requiere de sierra y escuadra de ingletear. Además, las superficies deben estar limpias, secas, desempolvadas, desgrasadas y lisas.

PRECAUCIONES Y CUIDADOS



Uso en interiores



Apilado máximo de 10 cajas

CARACTERÍSTICAS Y VENTAJAS



Fácil de instalar



Larga vida útil



Material ligero

ESCANEA PARA MÁS INFORMACIÓN

Sala de ventas:
Los Tejedores 160 Parque Industrial La Reina
Santiago - Chile

Servicio Atención Clientes:
+56 9 3252 4447
ecommerce@isoplast.cl

ISOPLAST

MODELO EE1017

Moldura decorativa para interiores XPS ISOMOL

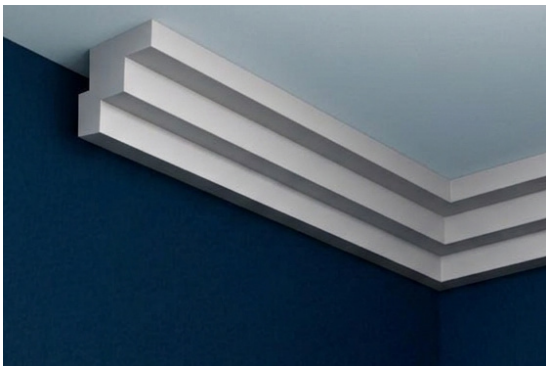

Cornisas más resistentes que el plumavit, ideales para techos, paredes, puertas y ventanas.

ESPECIFICACIONES TÉCNICAS

MATERIALIDAD	Poliestileno extruido (XPS)
MEDIDA REFERENCIAL	20 mm x 30 mm
LONGITUD	2 m; tolerancia -0 y +50 mm
DENSIDAD MEDIA	65 a 90 kg/m^3 aproximadamente
ESTRUCTURA CELULAR	Celda cerrada
QUÍMICAMENTE	Libre de sustancias tóxicas y CFC
RECUBRIMIENTO	Utilizar productos sin solventes
ADHESIVO	Adhesivo de montaje
COLOR	Blanco

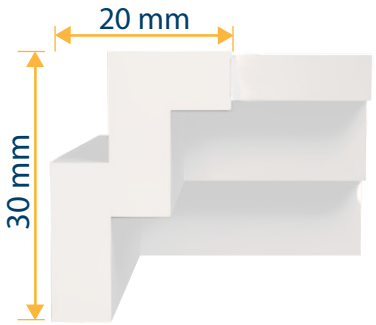

INSTALACIÓN DEL PRODUCTO

Requiere de sierra y escuadra de ingletear. Además, las superficies deben estar limpias, secas, desempolvadas, desgrasadas y lisas.

PRECAUCIONES Y CUIDADOS



Uso en interiores



Apilado máximo de 10 cajas

CARACTERÍSTICAS Y VENTAJAS



Fácil de instalar



Larga vida útil



Material ligero

ESCANEA PARA MÁS INFORMACIÓN

Sala de ventas:
Los Tejedores 160 Parque Industrial La Reina
Santiago - Chile

Servicio Atención Clientes:
+56 9 3252 4447
ecommerce@isoplast.cl

ISOPLAST

MODELO LR1040

Moldura decorativa para interiores XPS ISOMOL

Cornisas más resistentes que el plumavit, ideales para techos, paredes, puertas y ventanas.

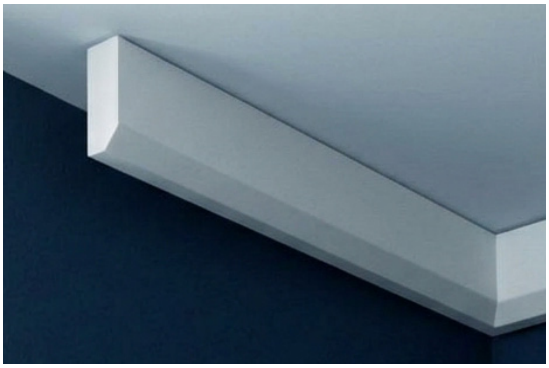

ESPECIFICACIONES TÉCNICAS

MATERIALIDAD	Poliestileno extruido (XPS)
MEDIDA REFERENCIAL	10 mm x 40 mm
LONGITUD	2 m; tolerancia -0 y +50 mm
DENSIDAD MEDIA	65 a 90 kg/m^3 aproximadamente
ESTRUCTURA CELULAR	Celda cerrada
QUÍMICAMENTE	Libre de sustancias tóxicas y CFC
RECUBRIMIENTO	Utilizar productos sin solventes
ADHESIVO	Adhesivo de montaje
COLOR	Blanco

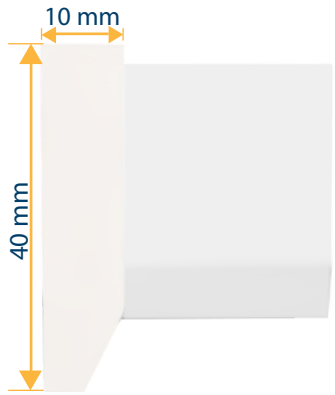

INSTALACIÓN DEL PRODUCTO

Requiere de sierra y escuadra de ingletear. Además, las superficies deben estar limpias, secas, desempolvadas, desgrasadas y lisas.

PRECAUCIONES Y CUIDADOS



Uso en interiores



Apilado máximo de 10 cajas

CARACTERÍSTICAS Y VENTAJAS



Fácil de instalar



Larga vida útil



Material ligero

ESCANEA PARA MÁS INFORMACIÓN

Sala de ventas:
Los Tejedores 160 Parque Industrial La Reina
Santiago - Chile

Servicio Atención Clientes:
+56 9 3252 4447
ecommerce@isoplast.cl

ISOPLAST

MODELO PP1026

Moldura decorativa para interiores XPS ISOMOL

Cornisas más resistentes que el plumavit, ideales para techos, paredes, puertas y ventanas.

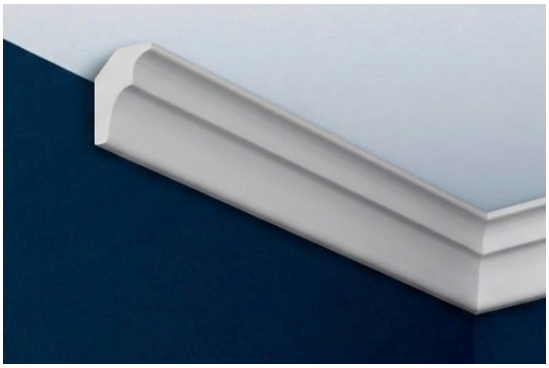

ESPECIFICACIONES TÉCNICAS

MATERIALIDAD	Poliestileno extruido (XPS)
MEDIDA REFERENCIAL	17 mm x 26 mm
LONGITUD	2 m; tolerancia -0 y +50 mm
DENSIDAD MEDIA	65 a 90 kg/m^3 aproximadamente
ESTRUCTURA CELULAR	Celda cerrada
QUÍMICAMENTE	Libre de sustancias tóxicas y CFC
RECUBRIMIENTO	Utilizar productos sin solventes
ADHESIVO	Adhesivo de montaje
COLOR	Blanco

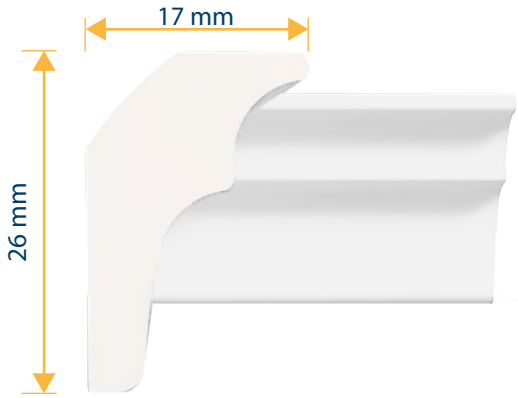

INSTALACIÓN DEL PRODUCTO

Requiere de sierra y escuadra de ingletear. Además, las superficies deben estar limpias, secas, desempolvadas, desgrasadas y lisas.

PRECAUCIONES Y CUIDADOS



Uso en interiores



Apilado máximo de 10 cajas

CARACTERÍSTICAS Y VENTAJAS



Fácil de instalar



Larga vida útil



Material ligero

ESCANEA PARA MÁS INFORMACIÓN

Sala de ventas:
Los Tejedores 160 Parque Industrial La Reina
Santiago - Chile

Servicio Atención Clientes:
+56 9 3252 4447
ecommerce@isoplast.cl

ISOPLAST

MODELO CC1036

Moldura decorativa para interiores XPS ISOMOL

Cornisas más resistentes que el plumavit, ideales para techos, paredes, puertas y ventanas.



ESPECIFICACIONES TÉCNICAS

MATERIALIDAD	Poliestileno extruido (XPS)
MEDIDA REFERENCIAL	30 mm x 36 mm
LONGITUD	2 m; tolerancia -0 y +50 mm
DENSIDAD MEDIA	65 a 90 kg/m^3 aproximadamente
ESTRUCTURA CELULAR	Celda cerrada
QUÍMICAMENTE	Libre de sustancias tóxicas y CFC
RECUBRIMIENTO	Utilizar productos sin solventes
ADHESIVO	Adhesivo de montaje
COLOR	Blanco

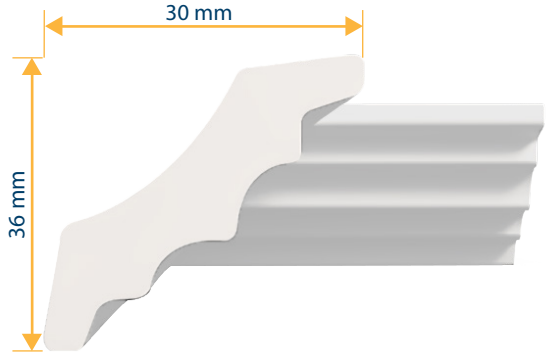

INSTALACIÓN DEL PRODUCTO

Requiere de sierra y escuadra de ingletear. Además, las superficies deben estar limpias, secas, desempolvadas, desgrasadas y lisas.

PRECAUCIONES Y CUIDADOS



Uso en interiores



Apilado máximo de 10 cajas

CARACTERÍSTICAS Y VENTAJAS



Fácil de instalar



Larga vida útil



Material ligero

ESCANEA PARA MÁS INFORMACIÓN

Sala de ventas:
Los Tejedores 160 Parque Industrial La Reina
Santiago - Chile

Servicio Atención Clientes:
+56 9 3252 4447
ecommerce@isoplast.cl

ISOPLAST

MODELO EL1030

Moldura decorativa para interiores XPS ISOMOL

Cornisas más resistentes que el plumavit, ideales para techos, paredes, puertas y ventanas.



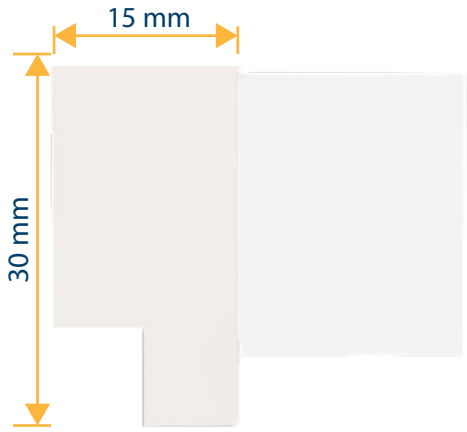

ESPECIFICACIONES TÉCNICAS

MATERIALIDAD	Poliestileno extruido (XPS)
MEDIDA REFERENCIAL	15 mm x 30 mm
LONGITUD	2 m; tolerancia -0 y +50 mm
DENSIDAD MEDIA	65 a 90 kg/m^3 aproximadamente
ESTRUCTURA CELULAR	Celda cerrada
QUÍMICAMENTE	Libre de sustancias tóxicas y CFC
RECUBRIMIENTO	Utilizar productos sin solventes
ADHESIVO	Adhesivo de montaje
COLOR	Blanco

INSTALACIÓN DEL PRODUCTO

Requiere de sierra y escuadra de ingletear. Además, las superficies deben estar limpias, secas, desempolvadas, desgrasadas y lisas.

PRECAUCIONES Y CUIDADOS

Uso en interiores

10

Apilado máximo de 10 cajas

CARACTERÍSTICAS Y VENTAJAS

Fácil de instalar

Larga vida útil

Material ligero

ESCANEA PARA MÁS INFORMACIÓN

Sala de ventas:
Los Tejedores 160 Parque Industrial La Reina
Santiago - Chile

Servicio Atención Clientes:
+56 9 3252 4447
ecommerce@isoplast.cl

ISOPLAST

MODELO MC1005

Moldura decorativa para interiores XPS ISOMOL

Cornisas más resistentes que el plumavit, ideales para techos, paredes, puertas y ventanas.



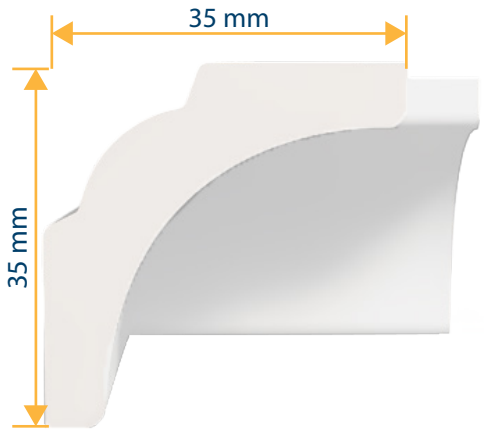

ESPECIFICACIONES TÉCNICAS

MATERIALIDAD	Poliestileno extruido (XPS)
MEDIDA REFERENCIAL	35 mm x 35 mm
LONGITUD	2 m; tolerancia -0 y +50 mm
DENSIDAD MEDIA	65 a 90 kg/m^3 aproximadamente
ESTRUCTURA CELULAR	Celda cerrada
QUÍMICAMENTE	Libre de sustancias tóxicas y CFC
RECUBRIMIENTO	Utilizar productos sin solventes
ADHESIVO	Adhesivo de montaje
COLOR	Blanco

INSTALACIÓN DEL PRODUCTO

Requiere de sierra y escuadra de ingletear. Además, las superficies deben estar limpias, secas, desempolvadas, desgrasadas y lisas.

PRECAUCIONES Y CUIDADOS

Uso en interiores

10

Apilado máximo de 10 cajas

CARACTERÍSTICAS Y VENTAJAS

Fácil de instalar

Larga vida útil

Material ligero

ESCANEA PARA MÁS INFORMACIÓN

Sala de ventas:
Los Tejedores 160 Parque Industrial La Reina
Santiago - Chile

Servicio Atención Clientes:
+56 9 3252 4447
ecommerce@isoplast.cl

ISOPLAST

MODELO PP1036

Moldura decorativa para interiores XPS ISOMOL

Cornisas más resistentes que el plumavit, ideales para techos, paredes, puertas y ventanas.



ESPECIFICACIONES TÉCNICAS

MATERIALIDAD	Poliestileno extruido (XPS)
MEDIDA REFERENCIAL	30 mm x 36 mm
LONGITUD	2 m; tolerancia -0 y +50 mm
DENSIDAD MEDIA	65 a 90 kg/m^3 aproximadamente
ESTRUCTURA CELULAR	Celda cerrada
QUÍMICAMENTE	Libre de sustancias tóxicas y CFC
RECUBRIMIENTO	Utilizar productos sin solventes
ADHESIVO	Adhesivo de montaje
COLOR	Blanco

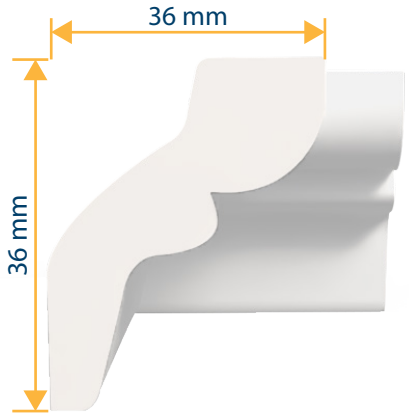

INSTALACIÓN DEL PRODUCTO

Requiere de sierra y escuadra de ingletear. Además, las superficies deben estar limpias, secas, desempolvadas, desgrasadas y lisas.

PRECAUCIONES Y CUIDADOS



Uso en interiores



Apilado máximo de 10 cajas

CARACTERÍSTICAS Y VENTAJAS



Fácil de instalar



Larga vida útil



Material ligero

ESCANEA PARA MÁS INFORMACIÓN

Sala de ventas:
Los Tejedores 160 Parque Industrial La Reina
Santiago - Chile

Servicio Atención Clientes:
+56 9 3252 4447
ecommerce@isoplast.cl

ISOPLAST

MODELO CC1037

Moldura decorativa para interiores XPS ISOMOL



Cornisas más resistentes que el plumavit, ideales para techos, paredes, puertas y ventanas.

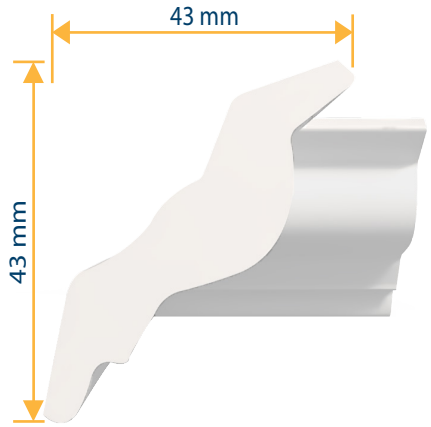

ESPECIFICACIONES TÉCNICAS

MATERIALIDAD	Poliestileno extruido (XPS)
MEDIDA REFERENCIAL	43 mm x 43 mm
LONGITUD	2 m; tolerancia -0 y +50 mm
DENSIDAD MEDIA	65 a 90 kg/m^3 aproximadamente
ESTRUCTURA CELULAR	Celda cerrada
QUÍMICAMENTE	Libre de sustancias tóxicas y CFC
RECUBRIMIENTO	Utilizar productos sin solventes
ADHESIVO	Adhesivo de montaje
COLOR	Blanco

INSTALACIÓN DEL PRODUCTO

Requiere de sierra y escuadra de ingletear. Además, las superficies deben estar limpias, secas, desempolvadas, desgrasadas y lisas.

PRECAUCIONES Y CUIDADOS

Uso en interiores

10

Apilado máximo de 10 cajas

CARACTERÍSTICAS Y VENTAJAS

Fácil de instalar

Larga vida útil

Material ligero

ESCANEA PARA MÁS INFORMACIÓN

Sala de ventas:
Los Tejedores 160 Parque Industrial La Reina
Santiago - Chile

Servicio Atención Clientes:
+56 9 3252 4447
ecommerce@isoplast.cl

ISOPLAST

MODELO ET1030

Moldura decorativa para interiores XPS ISOMOL

Cornisas más resistentes que el plumavit, ideales para techos, paredes, puertas y ventanas.

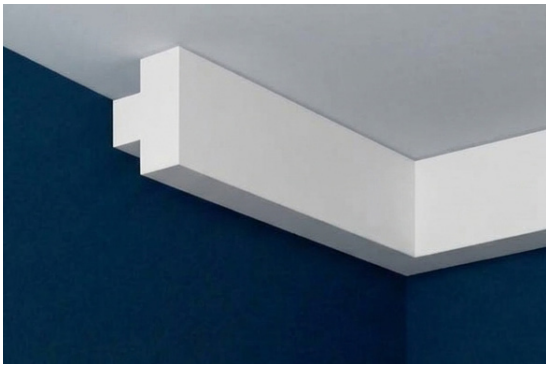

ESPECIFICACIONES TÉCNICAS

MATERIALIDAD	Poliestileno extruido (XPS)
MEDIDA REFERENCIAL	20 mm x 30 mm
LONGITUD	2 m; tolerancia -0 y +50 mm
DENSIDAD MEDIA	65 a 90 kg/m^3 aproximadamente
ESTRUCTURA CELULAR	Celda cerrada
QUÍMICAMENTE	Libre de sustancias tóxicas y CFC
RECUBRIMIENTO	Utilizar productos sin solventes
ADHESIVO	Adhesivo de montaje
COLOR	Blanco

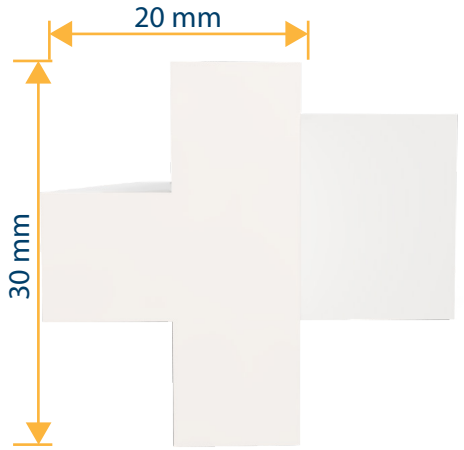

INSTALACIÓN DEL PRODUCTO

Requiere de sierra y escuadra de ingletear. Además, las superficies deben estar limpias, secas, desempolvadas, desgrasadas y lisas.

PRECAUCIONES Y CUIDADOS

Uso en interiores

Apilado máximo de 10 cajas

CARACTERÍSTICAS Y VENTAJAS

Fácil de instalar

Larga vida útil

Material ligero

ESCANEA PARA MÁS INFORMACIÓN

Sala de ventas:
Los Tejedores 160 Parque Industrial La Reina
Santiago - Chile

Servicio Atención Clientes:
+56 9 3252 4447
ecommerce@isoplast.cl

ISOPLAST

MODELO MC1006

Moldura decorativa para interiores XPS ISOMOL

Cornisas más resistentes que el plumavit, ideales para techos, paredes, puertas y ventanas.

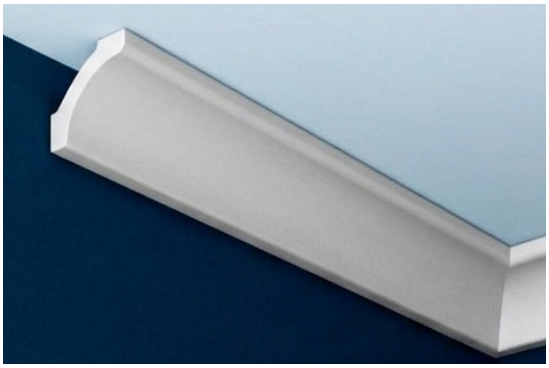

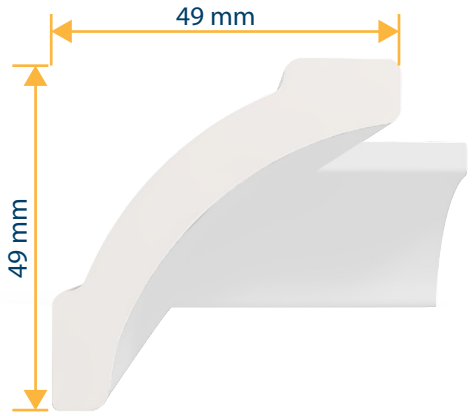

ESPECIFICACIONES TÉCNICAS

MATERIALIDAD	Poliestileno extruido (XPS)
MEDIDA REFERENCIAL	49 mm x 49 mm
LONGITUD	2 m; tolerancia -0 y +50 mm
DENSIDAD MEDIA	65 a 90 kg/m^3 aproximadamente
ESTRUCTURA CELULAR	Celda cerrada
QUÍMICAMENTE	Libre de sustancias tóxicas y CFC
RECUBRIMIENTO	Utilizar productos sin solventes
ADHESIVO	Adhesivo de montaje
COLOR	Blanco

INSTALACIÓN DEL PRODUCTO

Requiere de sierra y escuadra de ingletear. Además, las superficies deben estar limpias, secas, desempolvadas, desgrasadas y lisas.

PRECAUCIONES Y CUIDADOS

Uso en interiores

10

Apilado máximo de 10 cajas

CARACTERÍSTICAS Y VENTAJAS

Fácil de instalar

Larga vida útil

Material ligero

ESCANEA PARA MÁS INFORMACIÓN

Sala de ventas:
Los Tejedores 160 Parque Industrial La Reina
Santiago - Chile

Servicio Atención Clientes:
+56 9 3252 4447
ecommerce@isoplast.cl

ISOPLAST

MODELO PP1056

Moldura decorativa para interiores XPS ISOMOL

Cornisas más resistentes que el plumavit, ideales para techos, paredes, puertas y ventanas.

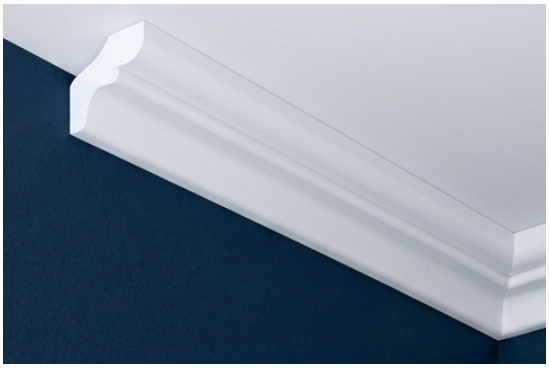

ESPECIFICACIONES TÉCNICAS

MATERIALIDAD	Poliestileno extruido (XPS)
MEDIDA REFERENCIAL	40 mm x 50 mm
LONGITUD	2 m; tolerancia -0 y +50 mm
DENSIDAD MEDIA	65 a 90 kg/m^3 aproximadamente
ESTRUCTURA CELULAR	Celda cerrada
QUÍMICAMENTE	Libre de sustancias tóxicas y CFC
RECUBRIMIENTO	Utilizar productos sin solventes
ADHESIVO	Adhesivo de montaje
COLOR	Blanco

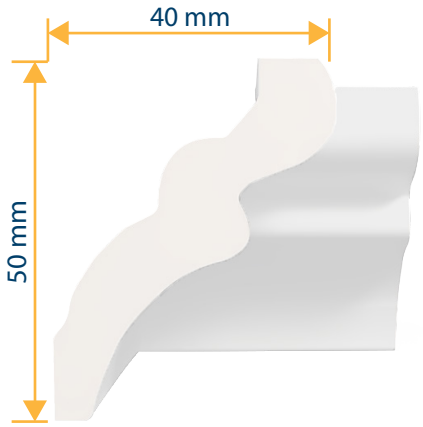

INSTALACIÓN DEL PRODUCTO

Requiere de sierra y escuadra de ingletear. Además, las superficies deben estar limpias, secas, desempolvadas, desgrasadas y lisas.

PRECAUCIONES Y CUIDADOS



Uso en interiores



Apilado máximo de 10 cajas

CARACTERÍSTICAS Y VENTAJAS



Fácil de instalar



Larga vida útil



Material ligero

ESCANEA PARA MÁS INFORMACIÓN

Sala de ventas:
Los Tejedores 160 Parque Industrial La Reina
Santiago - Chile

Servicio Atención Clientes:
+56 9 3252 4447
ecommerce@isoplast.cl